KLO-WDP1 KLOE's detail view

arkè
fontanot

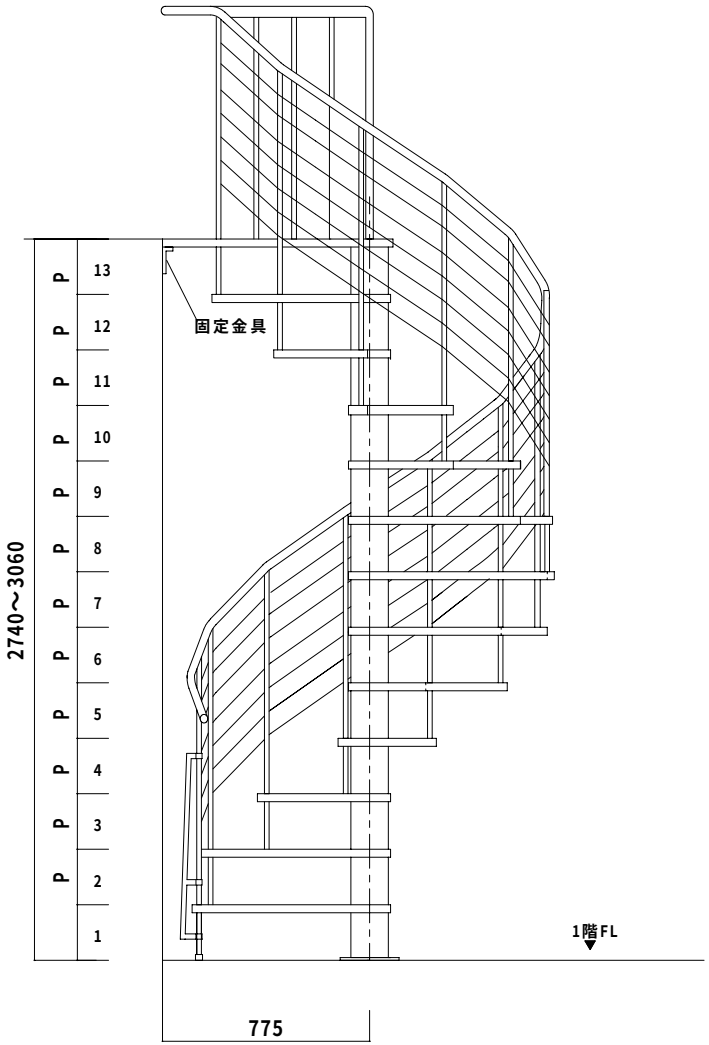

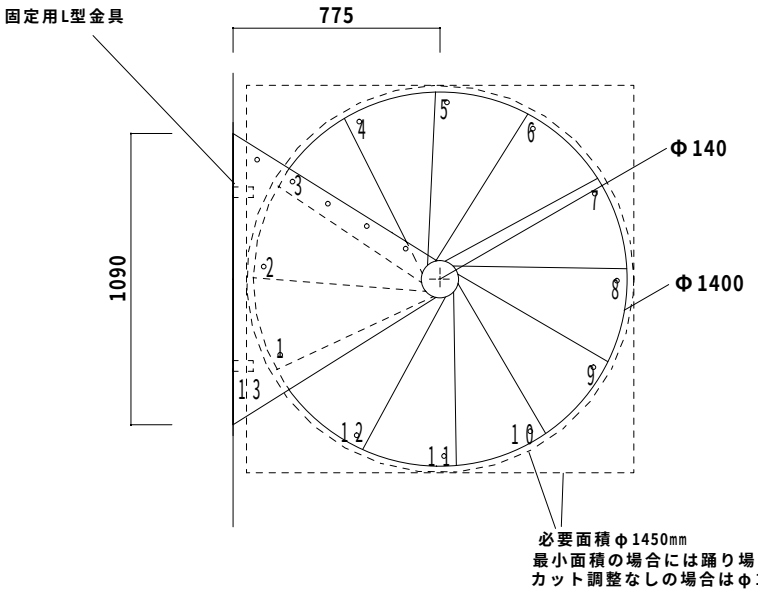

上部取り付け金具詳細図

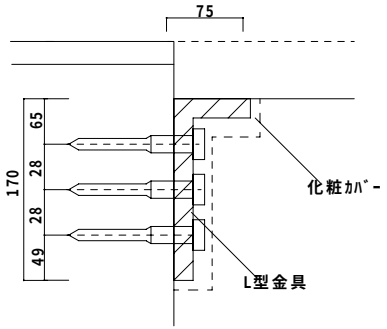

下部取り付け金具平面図

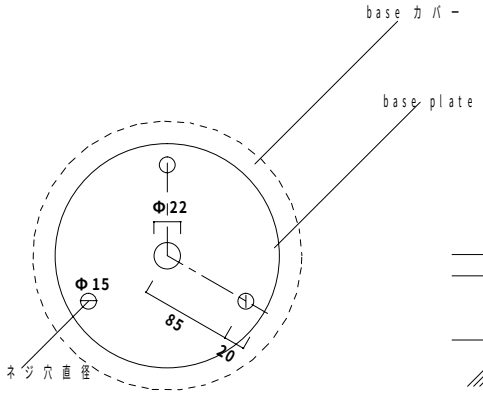

下部取り付け金具断面図

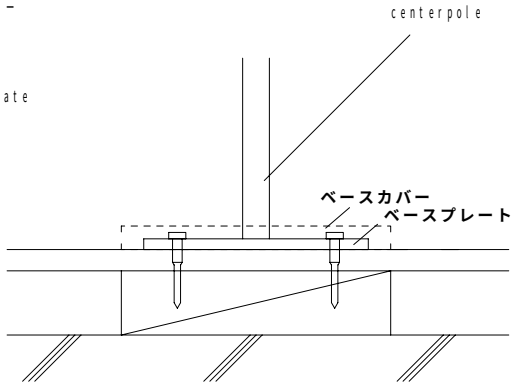

		邸				工事
	年・月・日	単位 m/m	縮尺 1： 1：	設計	担当	承認

住所　　TEL

KLO-WDP1 KLOE140　　No.

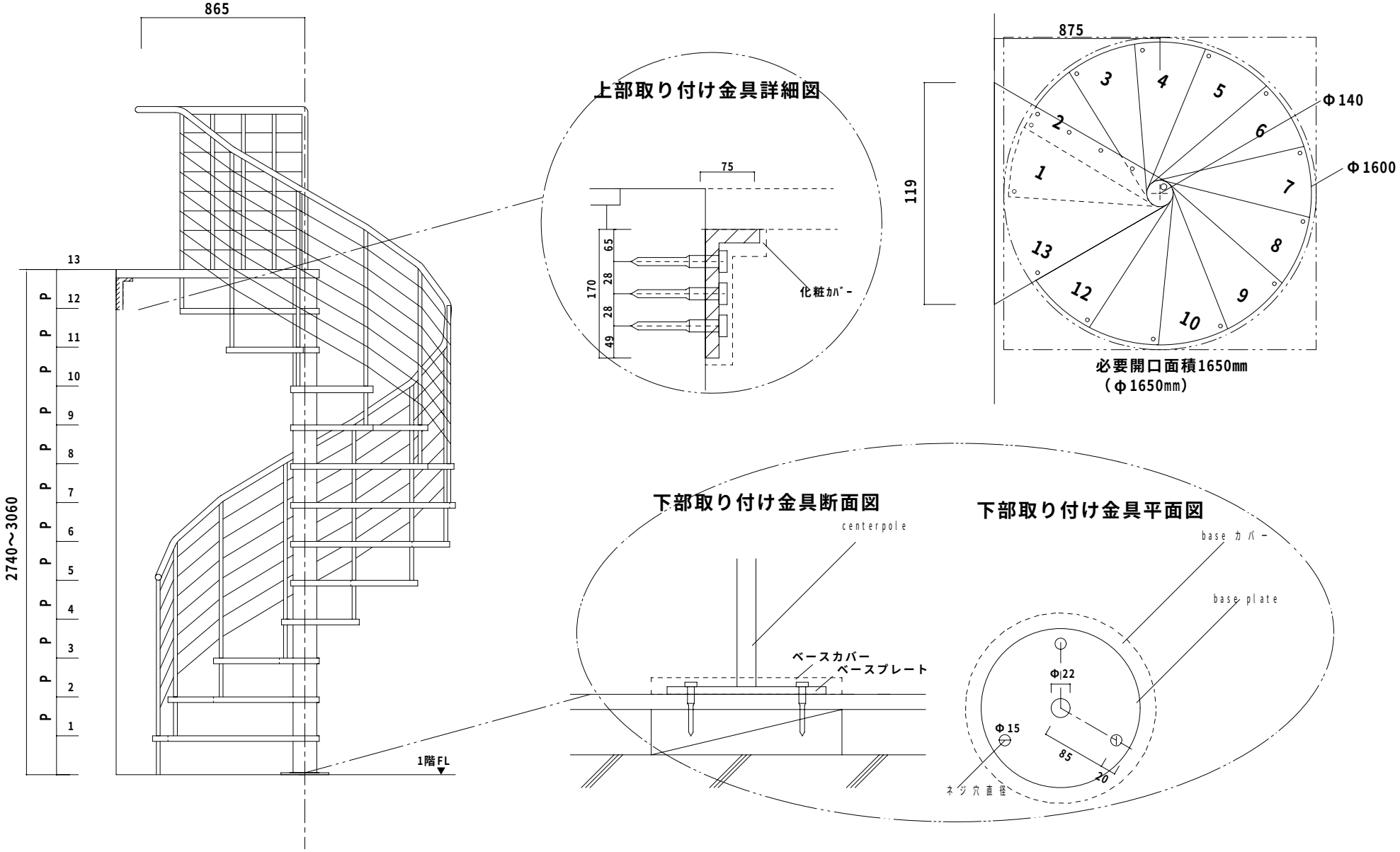

		邸				工事	住所 TEL
		年・月・日	単位 m/m	縮尺 1：1：	設計	担当	承認	KLO-WDP1 KLOE160	No.

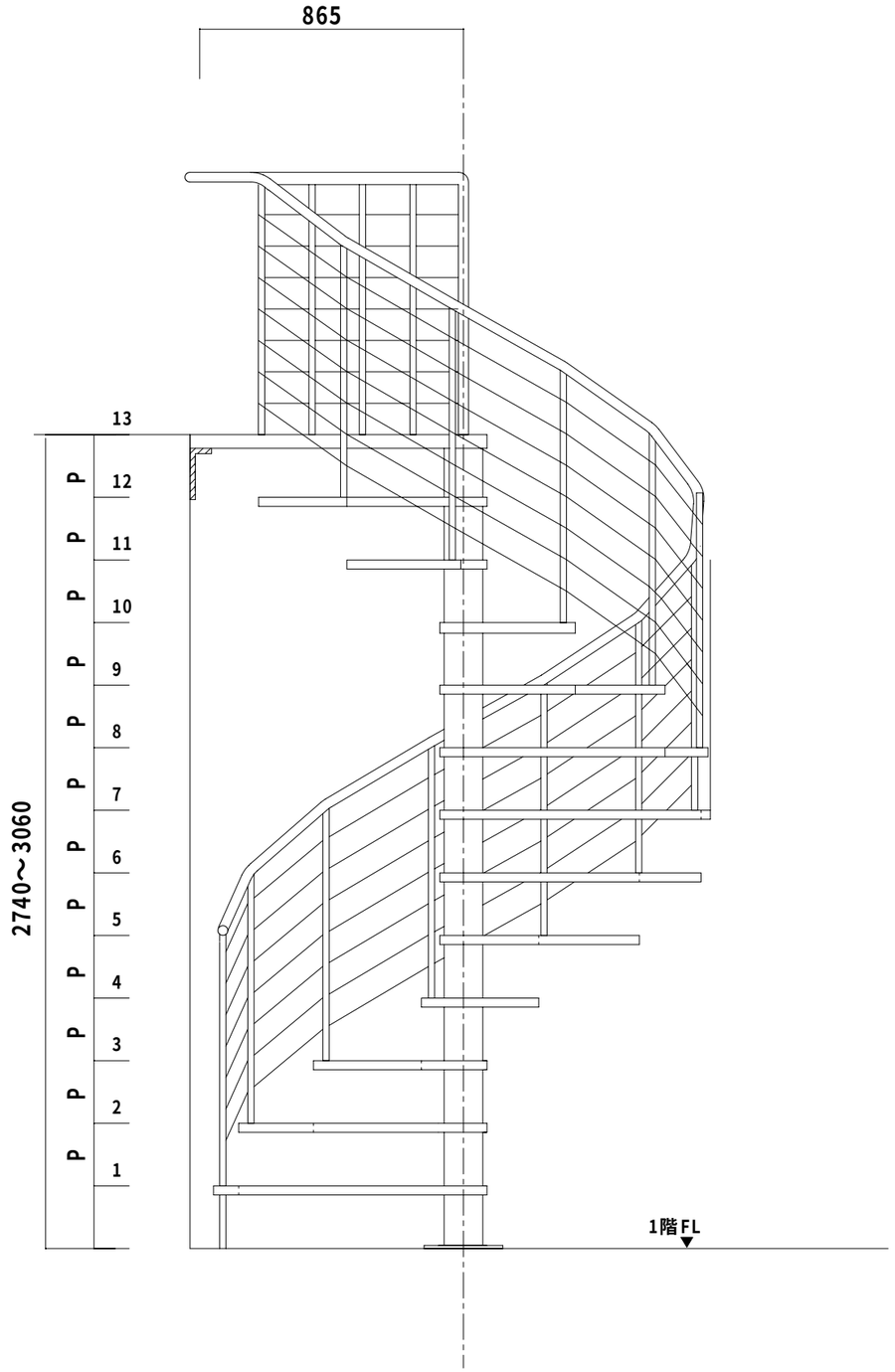

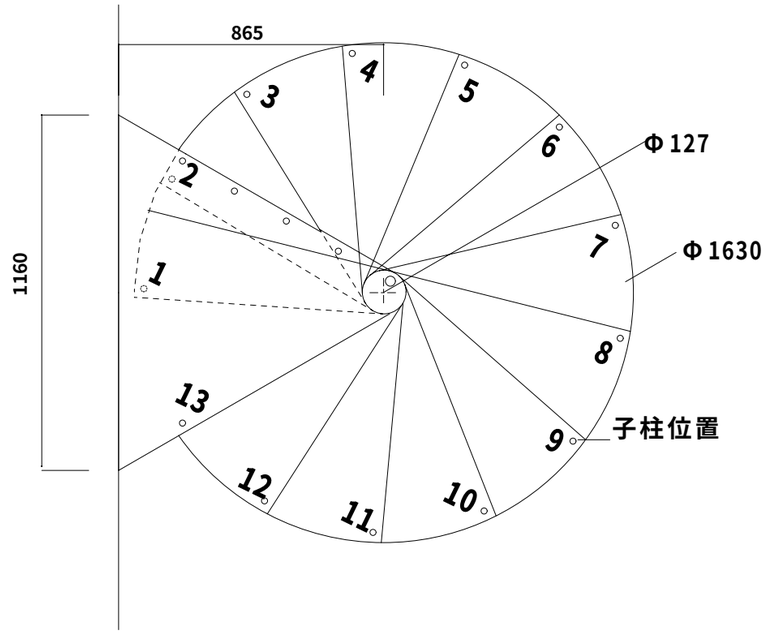

上部取り付け金具詳細図

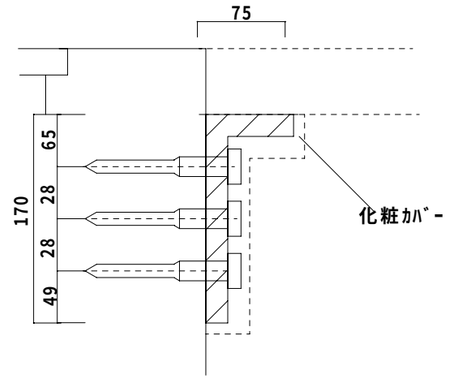

下部取り付け金具平面図

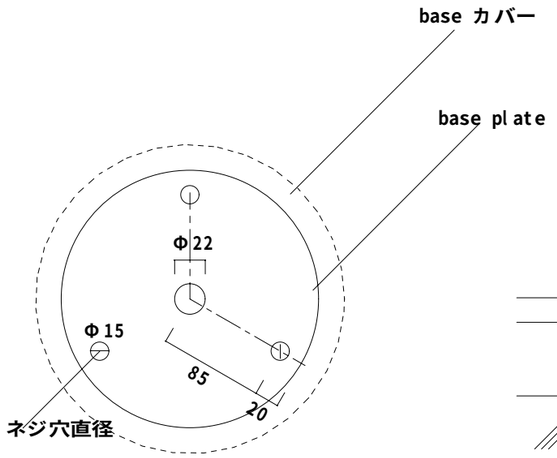

下部取り付け金具断面図

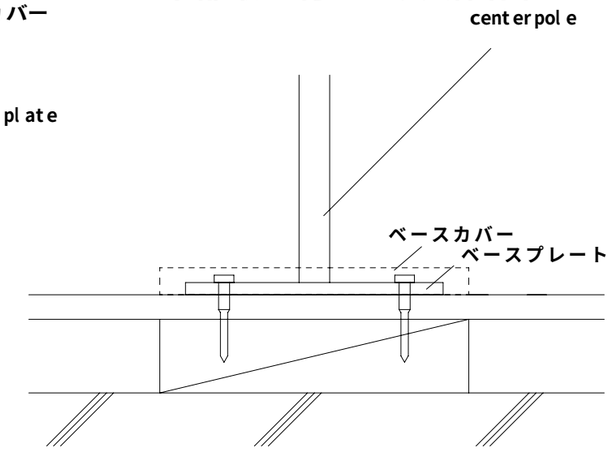

		邸				工事	住所 ： TEL
		年・月・日	単位 m/m	縮尺 1：1：	設計	担当	承認	KLO-WDP1 KLOE163	No.

FIG. 1

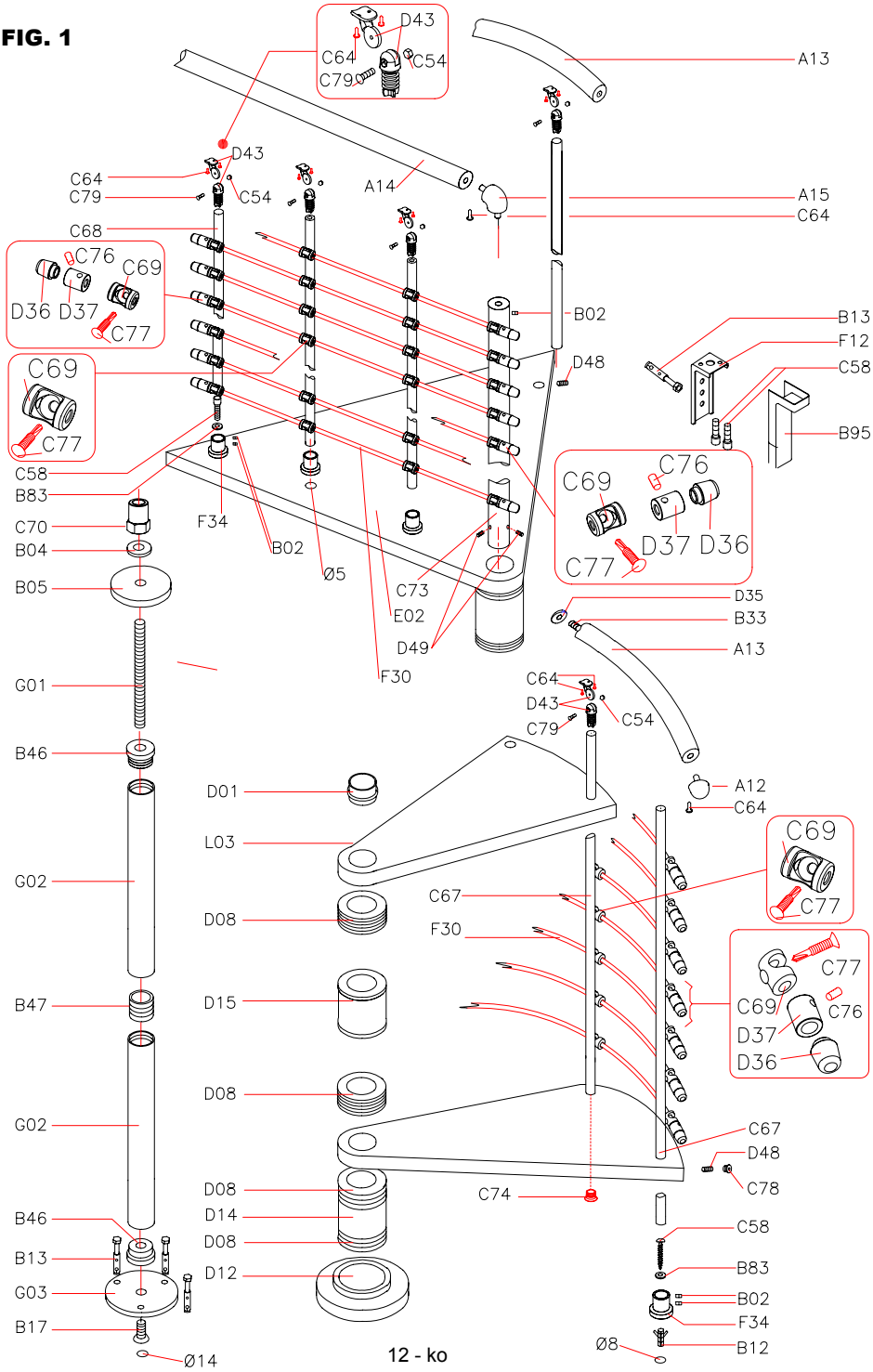
D43
C64
C54
C79
A13
D43
C64
C79
C54
A14
A15
C64
C68
C76
C69
D36 D37
C77
B02
B13
F12
C58
D48
C69
C77
B95
C58
B83
C70
F34
B04
B02
Ø5
B05
C73
E02
D49
F30
C69
C76
D37 D36
C77
D35
B33
A13
G01
C64
D43
C79
C54
B46
D01
A12
C64
L03
C69
G02
C67
D08
F30
C77
B47
D15
C77
C69
C76
D37
D36
D08
G02
C67
D48
C78
D08
C74
D14
C58
B46
D08
B13
D12
B83
G03
B02
F34
B17
Ø8
B12
Ø14

FIG. 7

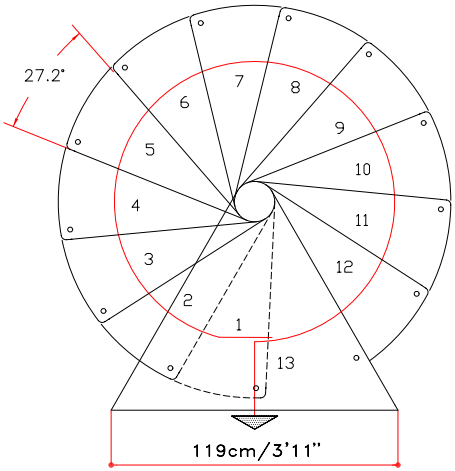

Ø160 cm
Ø 5'3"

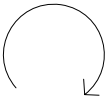

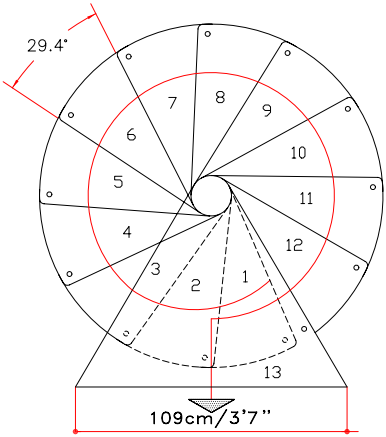

Ø140 cm
Ø 4'7⅛"

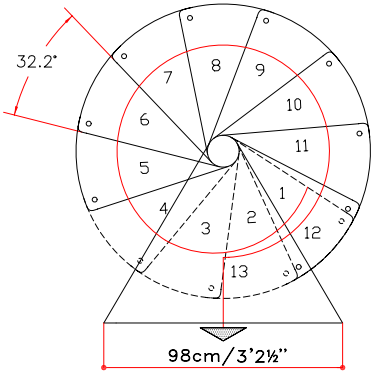

Ø120 cm
Ø 3'11¼"
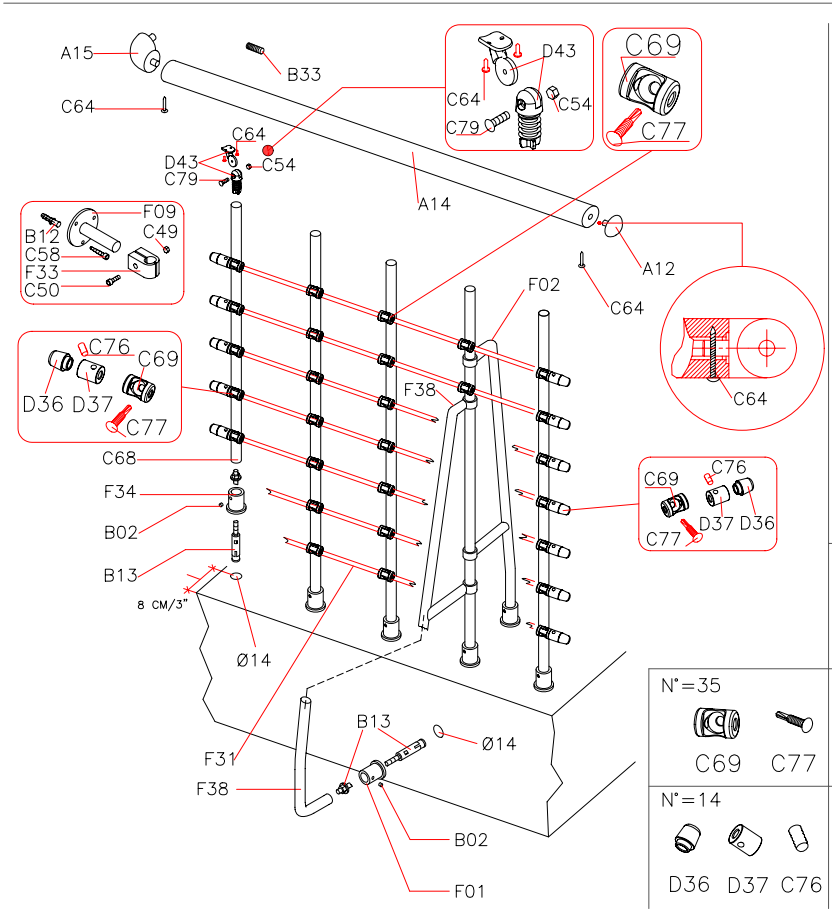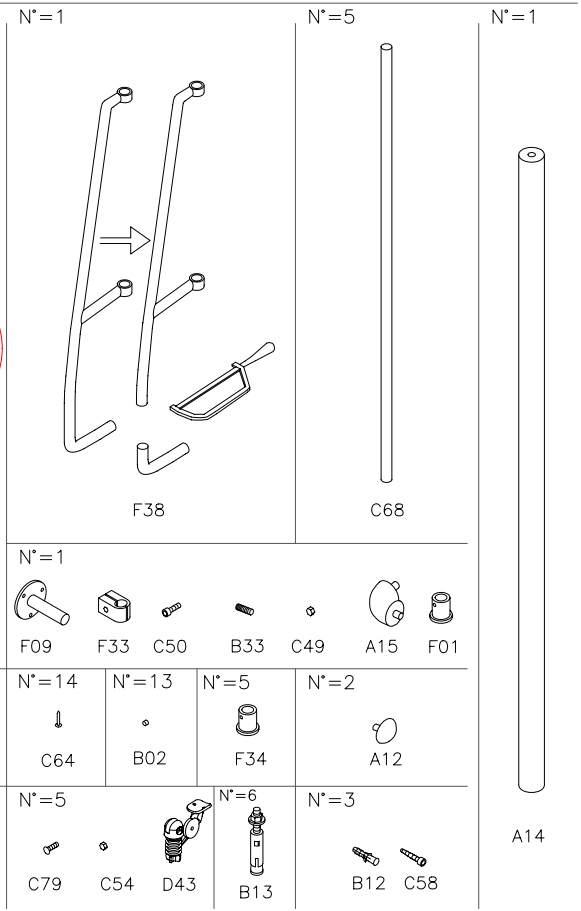
KIT BALAUSTRA - KIT BALUSTRADE - KIT BALAUSTRADA-KIT BALAÜSTRE-KIT BALUSTRADY-KIT OGRADA-KIT OGRAJA-RÆKVÆRKSAMLESÆT - BALUSTRAD - KIT KERROSKAIDE - BALUSTRÁDA COD. 0029TA2