標準　引き違いドア（2X4工法）

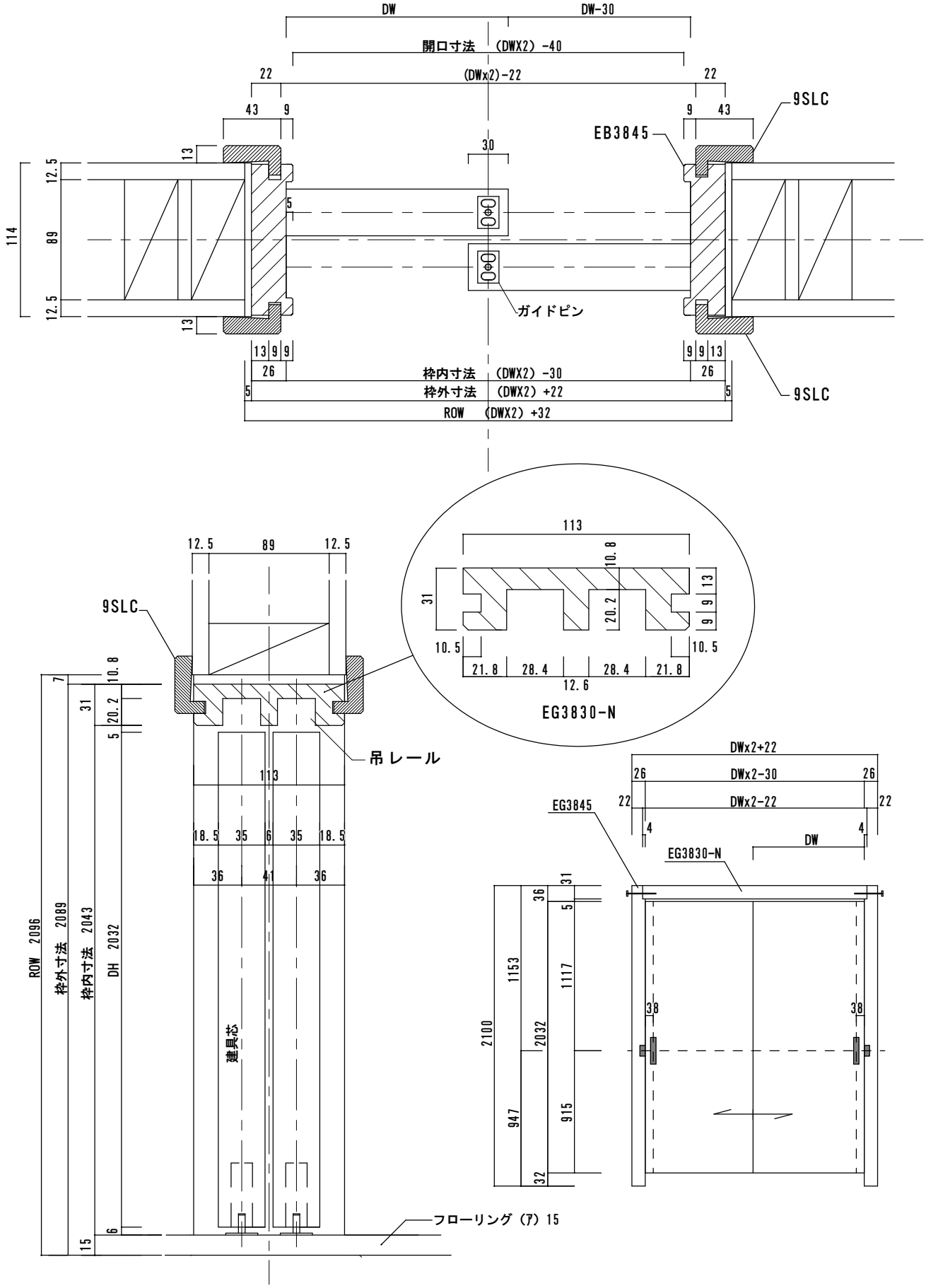

JMS

DATE	UPDATE	PROJECT	TITLE	SCALE	No.
2014.10.10	2015.12.08		NMP 引き違いドア標準 納まり図（ 2×4）	1:4	1
DRAWER					