制御部(EL-MS)

■外観図

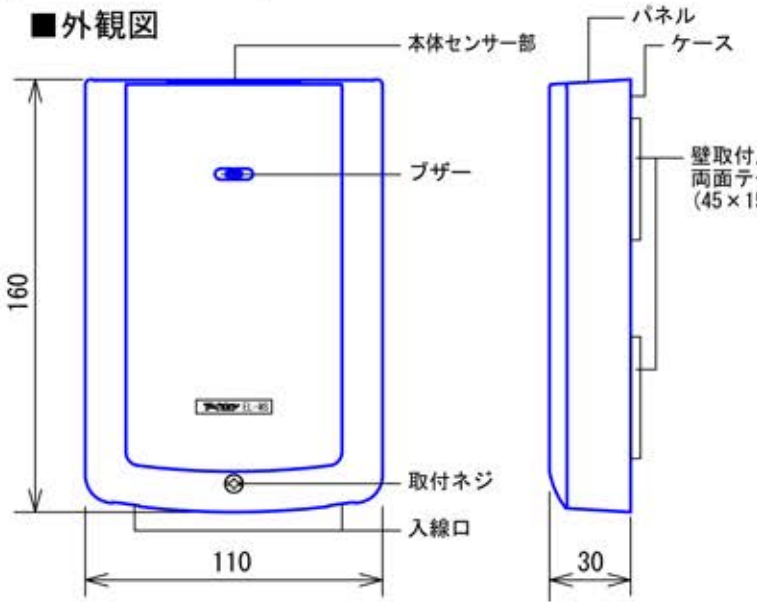

●取付寸法

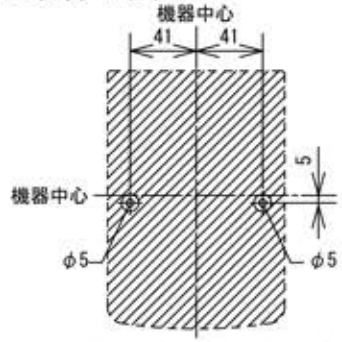

・貼り付けるドアや壁の状態(木製のドアや吹きつけ塗装により凹凸がある場合など)により、両面テープが貼り付きにくい場合は、付属のネジで固定する。

〈ケース〉

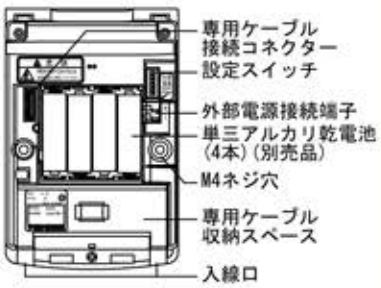

サムターン駆動部(EL-STN)

■外観図

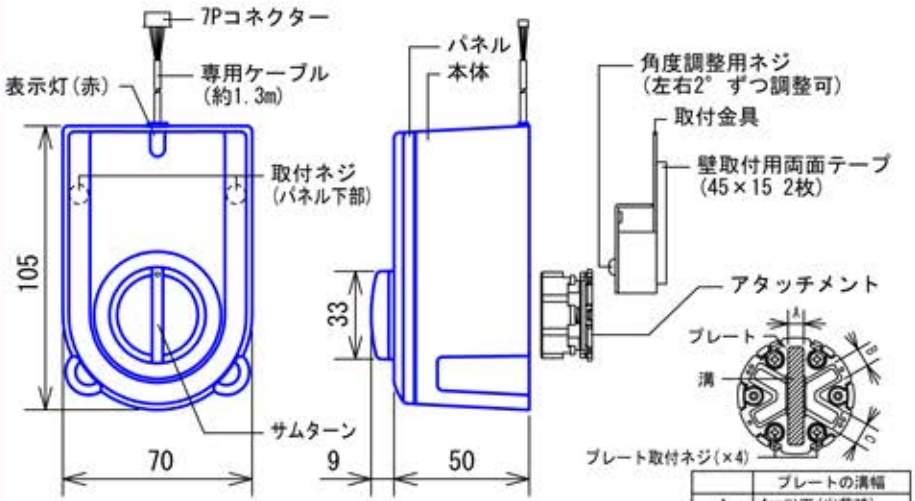

	プレートの溝幅
A	4mm以下(出荷時)
B	4mm以上5mm以下
C	5mm以上6mm以下

プレートの溝幅と既設のサムターンを極力すきまがなくなるように合わせる。
(プレート取付ネジをはずしプレートを回転させ、既設のサムターンに合うプレートの溝幅を選ぶ。)

●取付寸法

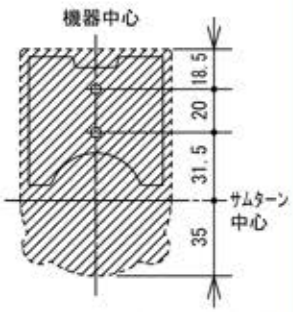

・貼り付けるドアや壁の状態(木製のドアや吹きつけ塗装により凹凸がある場合など)により、両面テープが貼り付きにくい場合は、付属のネジで固定する。

■仕様

制御部(EL-MS)	
電源電圧	DC6V(単3アルカリ乾電池4本または電源アダプターPS-6F使用(別売品))
電池寿命	約1年(1日20回使用の場合)
使用温度範囲	0～40℃
材質	パネル:自己消火性ABS樹脂 ケース:自己消火性PC+ABS樹脂
質量	約300g(乾電池別)
色調	パネル:シャイニングシルバー ケース:ビスカウント(5YR4/0.2 近似マンセル値)
備考	防滴形(JIS C 0920 IPX2 相当)

サムターン駆動部(EL-STN)	
電源電圧	制御部より供給
使用温度範囲	0～40℃
材質	本体:自己消火性PC+ABS樹脂 パネル:自己消火性ABS樹脂
質量	約250g
色調	パネル:シャイニングシルバー 本体:ビスカウント(5YR4/0.2 近似マンセル値)
備考	防滴形(JIS C 0920 IPX2 相当)

品名	制御部(EL-MS) サムターン駆動部(EL-STN)	図名	外観図/仕様			単位	mm	作成	2009年2月23日
品番	ELS-MS	図番	E40844-2-7	頁	2/7	改訂	2	アイホン株式会社	